現場施工桝 ⟶ 工場製作桝承認図面

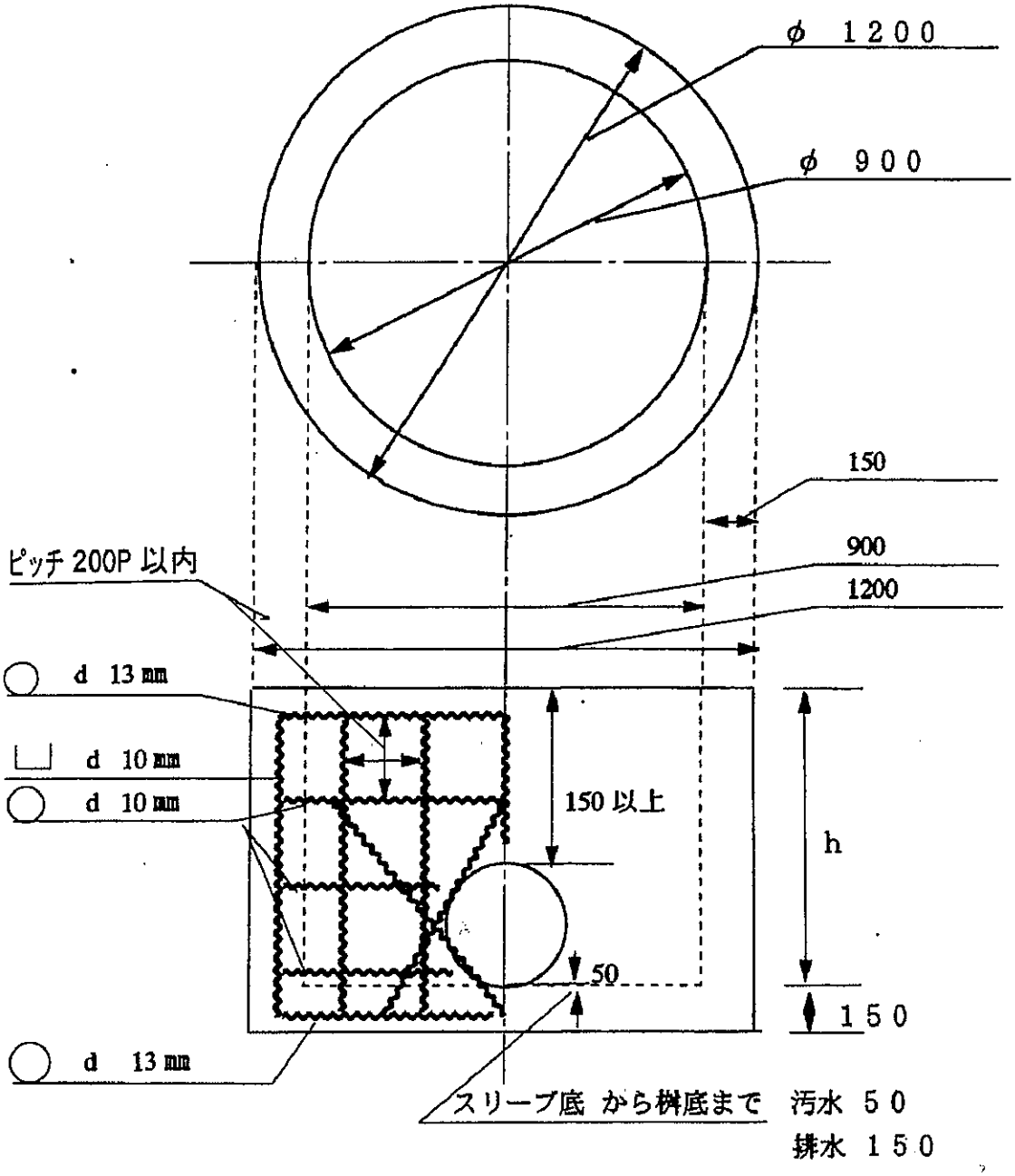

スリーブの、上部より桝天まで１５０以上、
１５０以下の スリーブ取り付けは、できません

	人孔 900
uji con	日本工業規格表示認証工場 宇治コンクリート工業株式会社