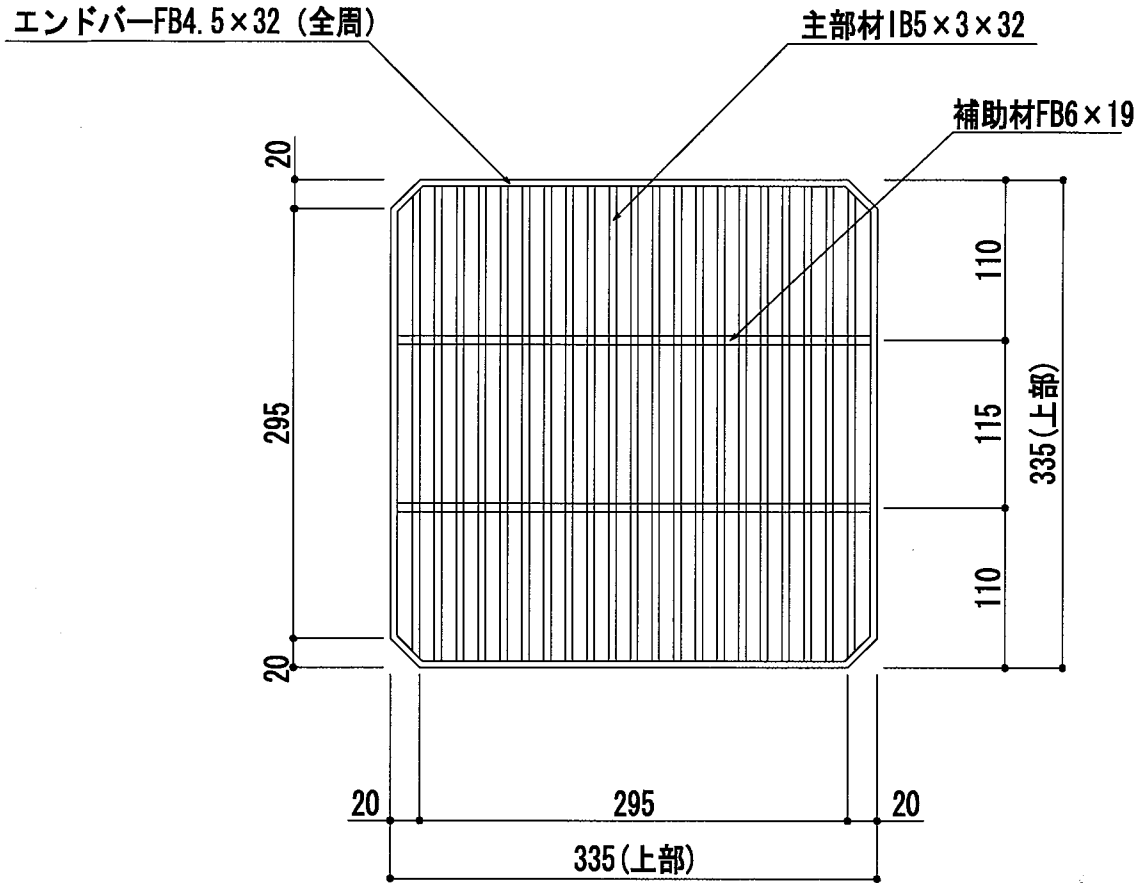

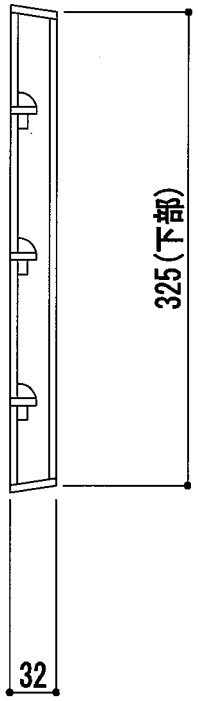

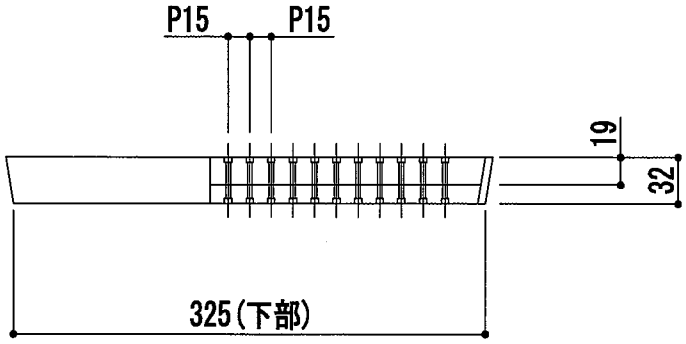

③					
②					
①		SS400			
部品番号		材質	数量	重量	備考
尺度 1/5	日付	H11.3.16			
	番号				
部品名称	KTS-300				
製品名称	会所桝用グレーチング				
杉本商事株式会社					